Boîtes à couvercle rabattable

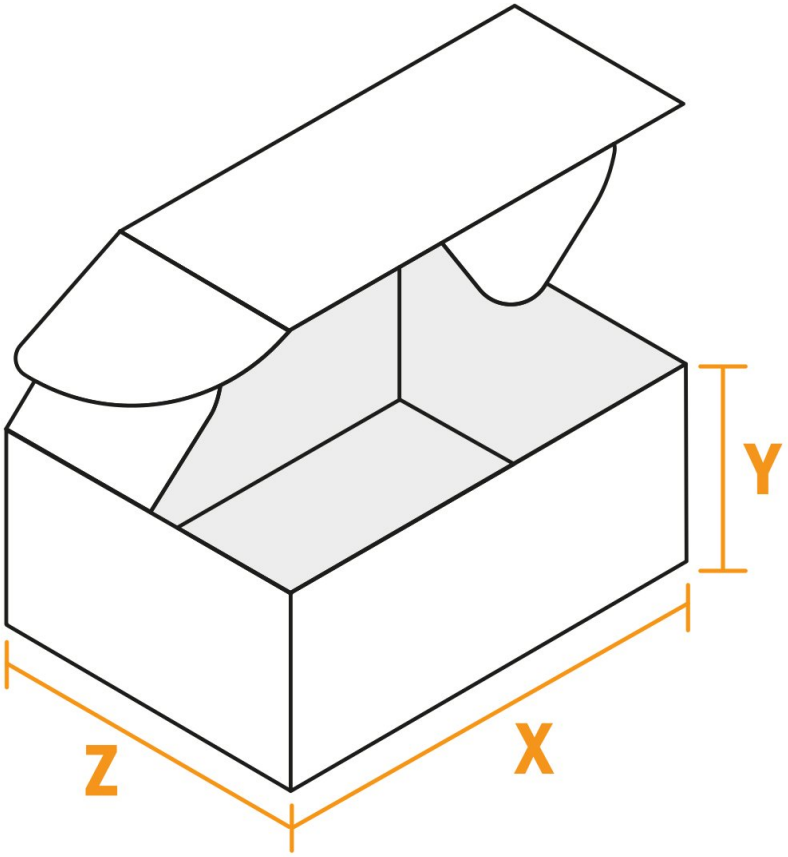

Entrée format libre

fond perdu:
3 mm

Distance de sécurité:
4 mm
distance entre le texte/les informations et le bord du format final. Ceci empêche d'entamer le motif.

Z largeur
X longueur
Y hauteur

Remarque :

Prévoir une marge de sécurité comme indiqué.

Placer les couleurs de fond, images ou graphiques jusqu'au bord du format de données.

Lors de la production, il peut y avoir des tolérances suite à la découpe ou au pli.

Vous trouverez des indications sur les données d'impression sous la catégorie *Données d'impression* sur **www.online-**

Boîtes à couvercle rabattable

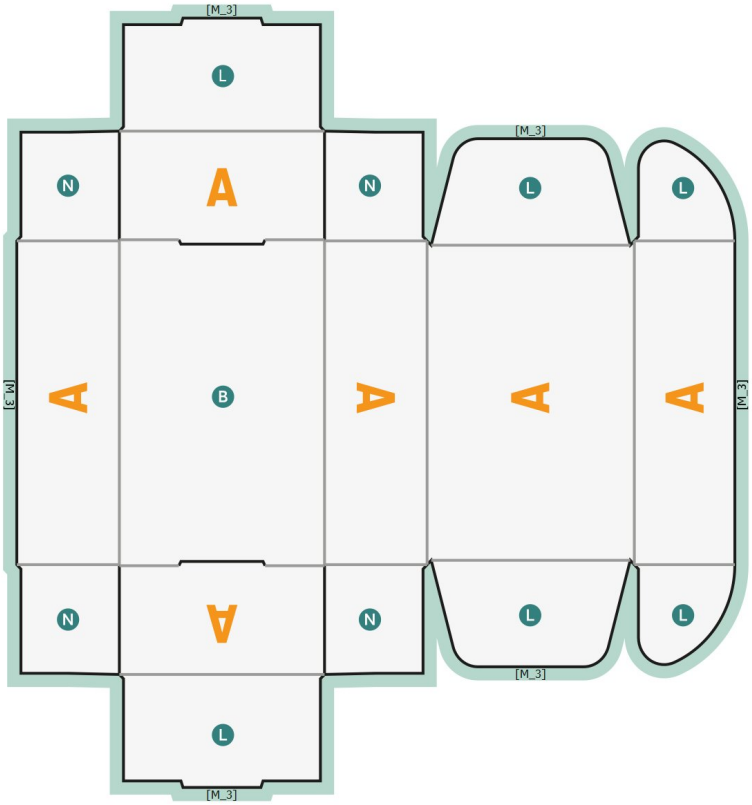

Entrée format libre

fond perdu:
3 mm

Distance de sécurité:
4 mm
distance entre le texte/les informations et le bord du format final. Ceci empêche d'entamer le motif.

B Sol
N non visible
L Zone partiellement visible
fond perdu

1 Fond perdu 3 mm sur tout le tour

2 Éléments noirs créés uniquement en 100 % noir (p. ex. codes-barres tels que c
Les textes, objets et graphiques doivent être disposés en 100 % noir,
sans nuance de gris.

3 Application des couleurs 300 % maximum

Remarque :

Prévoir une marge de sécurité comme indiqué.

Placer les couleurs de fond, images ou graphiques jusqu'au bord du format de données.

Lors de la production, il peut y avoir des tolérances suite à la découpe ou au pli.

Vous trouverez des indications sur les données d'impression sous la catégorie *Données d'impression* sur **www.online-**